994K
Carregadeira

Todas as imagens incluídas neste Specalog mostram uma configuração equivalente ao Tier 1 da EPA dos EUA/Estágio I da UE. É importante observar que o Equivalente ao Final do Tier 4 da EPA dos EUA/Estágio V da UE terá algumas diferenças físicas, incluindo a presença de um tanque de DEF (Diesel Exhaust Fluid, Fluido de Escape Diesel).

Motor

Modelo do Motor	Cat® 3516E	
Emissões	Em conformidade com o Final do Tier 4 do EPA dos EUA/Estágio IV da UE* ouequivalentes ao Tier 1 do EPA dos EUA/Estágio I da UE	
Potência Bruta – ISO 14396	1.377 kW	1.847 HP
Potência Líquida – SAE J1349 (Ambiente Padrão)	1.297 kW	1.739 HP
Potência Líquida – SAE J1349 (Alta Temperatura Ambiente)	1.265 kW	1.696 HP

*Pronto para o Estágio V da UE.

Caçambas

Capacidades da Caçamba	19,1-24,5 m³	25-32 yd³
Especificação de Operação		
Carga Útil Nominal – Padrão	40,8 toneladas métricas	45 toneladas
Carga Útil Nominal – Levantamento Alto	38,1 toneladas métricas	42 toneladas
Peso Operacional	242.605 kg	534.852 lb

Reduza o custo por tonelada com durabilidade integrada.

Conteúdo

Estruturas 4
Trem de Força 6
Hidráulica 8
Compartimento do Operador 10
Soluções Tecnológicas 12
Cat MineStar System 13
Segurança 14
Facilidade de Manutenção 16
Suporte ao Cliente 16
Sustentabilidade 17
Caçambas e Ferramenta de Penetração no Solo 18
Eficiência de Compatibilidade do Sistema 20
Especificações 21
Equipamento Padrão da 994K 29
Equipamento Opcional e Acessórios Obrigatórios 31

As Carregadeiras Grandes Cat foram projetadas com durabilidade integrada, garantindo o máximo de disponibilidade através de vários ciclos de vida. Com o desempenho otimizado e a facilidade de manutenção simplificada, nossas máquinas permitem mover mais material de forma eficiente e segura a um custo mais baixo por tonelada.

Lançada em 1990, a 994 se tornou a escolha preferida do cliente em sua classe de tamanho há mais de 25 anos. Focados em ajudar no sucesso de nossos clientes, continuamos construindo o legado de confiabilidade, segurança, conforto do operador, capacidade de manutenção e sustentabilidade de cada nova série.

Estruturas

Projetadas para as condições mais difíceis.

Braços de Levantamento

A solução para tempo máximo de atividade e produtividade são nossos braços de levantamento comprovados em campo.

- Excelente visibilidade das bordas da caçamba e da área de trabalho proporcionada pelo projeto da barra em Z.
- As cargas de alta tensão são absorvidas pelos braços de levantamento em aço sólido.
- Melhoria da resistência nas principais áreas de pino com o uso de fundições inteiriças.
- Os braços de levantamento com alívio de tensão aumentam a durabilidade.

Estruturas Resistentes

O resultado é aprimorado com estruturas altamente duráveis que atingem vários ciclos de vida e suportam as condições de carga mais difíceis.

- O chassi traseiro em caixa seccionada completa resiste a choques e a forças de torção para maximizar a vida útil dos componentes montados.
- Os chassis utilizam fundições em áreas importantes para maximizar a durabilidade do chassi e otimizar a eficiência.
- Montagem do eixo traseiro até o chassi otimizada para melhorar as cargas dispersas para maior integridade estrutural.

Articulação Frontal

Para garantir vida útil prolongada e confiabilidade, as juntas do pino de articulação apresentam um design de pino engraxado e um sistema de lubrificação automática padrão.

Trem de Força

Mova o material com mais eficiência com energia e controle aprimorados.

Conversor de Torque da Embreagem do Rotor (ICTC) e Sistema de Controle da Força de Tração nas Rodas (RCS)

Reduza o custo por tonelada utilizando o ICTC (Impeller Clutch Torque Converter, Conversor de Torque da Embreagem do Rotor) e o RCS (Rimpull Control System, Sistema de Controle da Força de Tração nas Rodas) avançados para força de tração modulada nas rodas.

- Reduza a patinagem e o desgaste dos pneus modulando a força de tração nas rodas de 100 a 25 por cento ao pressionar o pedal esquerdo. Depois de atingidos 25 por cento da força de tração nas rodas, o pedal esquerdo aplica o freio.
- Reduza o potencial de patinagem das rodas sem reduzir a eficiência hidráulica com o RCS.
- Melhore a eficiência de combustível em determinadas aplicações com nosso conversor de torque da embreagem de travamento fornecendo acionamento direto.

Modo de Economia

Obtendo a máxima produtividade e eficiência o dia todo, todos os dias.

Os sistemas da 994K trabalham bastante para economizar combustível por meio de tecnologias avançadas. Utilizando o Acelerador sob Demanda, os operadores mantêm a operação normal com o pedal esquerdo e os implementos enquanto a 994K administra a rotação do motor.

- Oferece controle e sensibilidade semelhantes ao recurso de bloqueio do acelerador.
- A eficiência do acelerador manual e a ergonomia do bloqueio do acelerador.

Sistema de Controle Integrado de Direção e Transmissão (STIC™)

Experimente máxima capacidade de resposta e controle com o STIC (Steering and Transmission Integrated Control, Controle Integrado de Direção e Transmissão), que combina seleção de direção, seleção de marcha e direção em uma única alavanca.

- Um simples movimento lateral gira a máquina para a esquerda ou direita, minimizando os movimentos do operador.
- Seleção de marcha na ponta dos dedos de fácil operação.
- Ciclos mais leves e mais rápidos, com menos fadiga do operador, com o uso de controles integrados de baixo esforço.

Transmissão Power Shift Planetária Cat

A construção do sucesso começa com uma transmissão de alto nível projetada especificamente para aplicações de mineração.

- Mudanças de marcha suaves e consistentes e eficiência por meio de controles eletrônicos integrados.
- Vida útil prolongada e confiabilidade por meio de engrenagens tratadas termicamente.
- Três velocidades de avanço e três velocidades de marcha à ré para combinar com a aplicação.

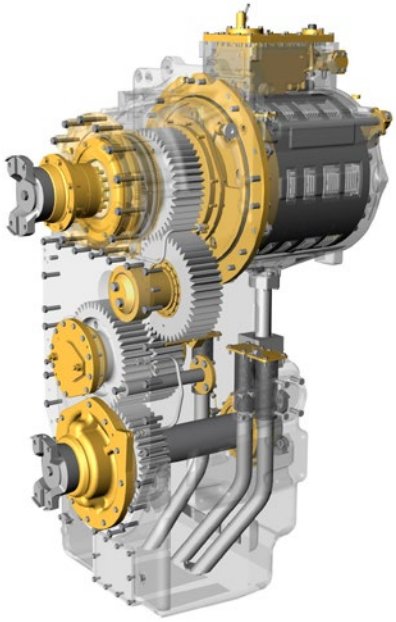

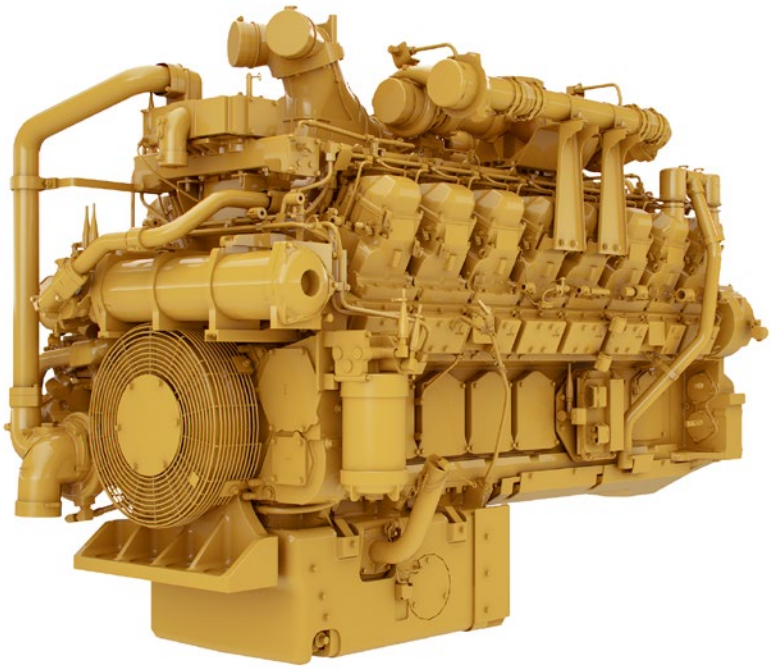

Motor Cat 3516E

A durabilidade e confiabilidade continua na 994K com os comprovados motores da Série 3500. No coração da 994K está o novo motor 3516E. O desempenho ideal é desenvolvido com o uso de um design com quatro tempos e 16 cilindros.

- Desempenho sob demanda por meio do uso de turbocompressores e pós-arrefecedores.
- Grande Aumento de Torque – o aumento do torque de 39% garante altas forças de sobrecarga durante a escavação e aceleração em condições de grande força de tração nas rodas.
- Vida útil do motor prolongada por meio de um curso mais longo e classificações de rpm mais baixas.
- Rápida resposta do motor por meio do uso de controles eletrônicos.

Hidráulica

Produtividade que permite que você se mova mais e faça mais.

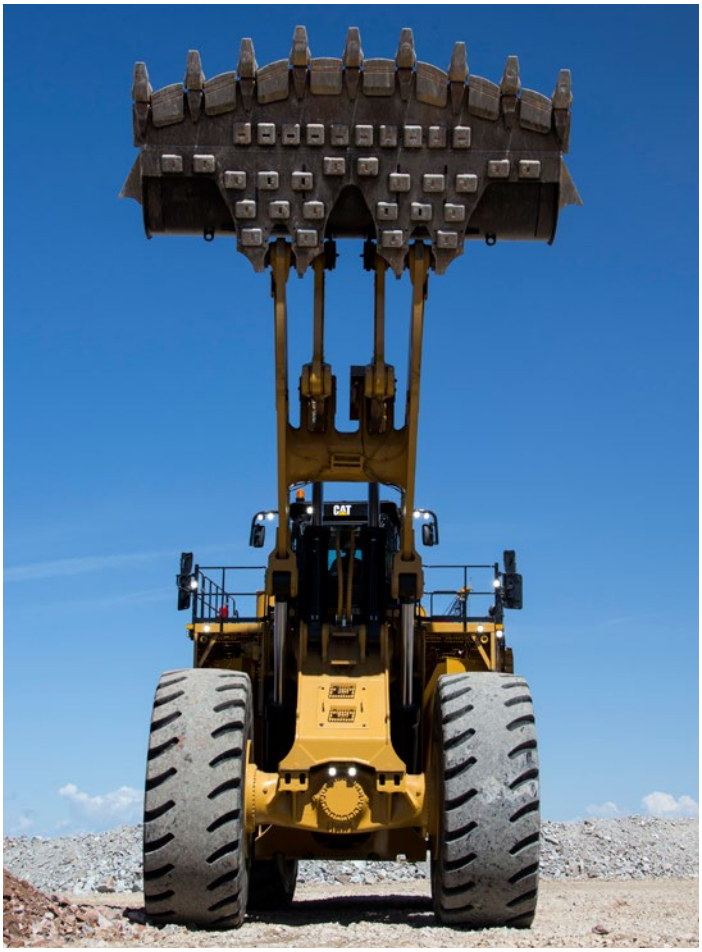

Hidráulica de Controle de Fluxo Positivo

Aumente a eficiência por meio do nosso Sistema Hidráulico de Controle de Fluxo Positivo (PFC, Positive Flow Control). O PFC possui controle simultâneo da bomba e da válvula. Com a otimização do controle da bomba, o fluxo de fluido hidráulico é proporcional para implementar o movimento da alavanca.

- Ciclos de produção rápidos possibilitados por quatro bombas de pistão totalmente variáveis, controladas eletronicamente.
- Maior sensibilidade e controle da caçamba.
- Desempenho e eficiência consistentes com menos calor no sistema.

Controles Eletro-hidráulicos

Aumente a produtividade do operador com esses recursos do implemento.

- Operação confortável por meio de paradas do cilindro hidráulico controladas eletronicamente.
- Fácil utilização e manipulação dos controles do detentor suave.
- Ajuste conveniente do desengate de implemento automático a partir do interior da cabina.
- Joystick ou alavancas de eixo único agora disponíveis.

Sistema de Direção

A operação segura da pá-carregadeira começa com um controle preciso da máquina possibilitado pelo sistema de direção hidráulica com detecção de carga oferecido pela 994K.

- Bombas de pistão de deslocamento variável eficientes.
- Obtenção de um posicionamento preciso para fácil carregamento em áreas estreitas com 40 graus de articulação de direção.
- Aumento do conforto do operador com funções integradas de controle da direção e transmissão.

Sistema de Filtragem

Aproveite o desempenho prolongado e a confiabilidade do sistema hidráulico com nosso avançado sistema de filtragem.

- Filtros do dreno da caixa de levantamento/inclinação.
- Telas de alta pressão de levantamento/inclinação.
- Filtros do dreno da caixa de direção.
- Telas de alta pressão de direção.
- Filtros do dreno da caixa hidráulica.
- Filtros do trem de força para a transmissão, o conversor de torque e os comandos da bomba.
- Telas de óleo do freio frontal e traseiro.

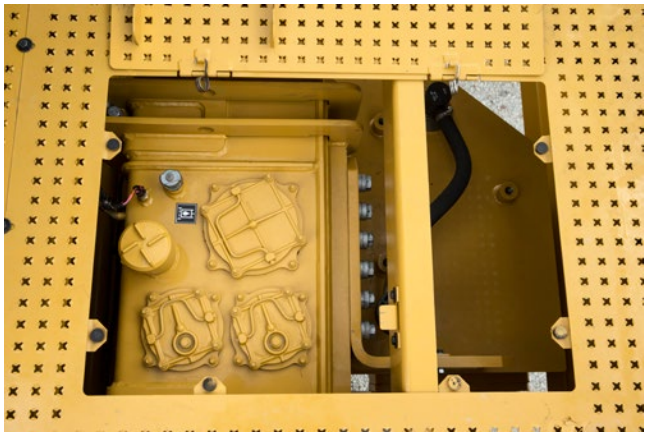

Sistema de Arrefecimento

- Um ventilador padrão para melhorar a eficiência e o desempenho do arrefecimento.
- Conjunto opcional para altas temperaturas ambientes para condições de clima quente.
- Controle do ventilador opcional para permitir o desempenho de arrefecimento adequado em clima frio.

Compartimento do Operador

Melhor ergonomia e conforto do operador da categoria.

Meio Ambiente

A produtividade do operador é aprimorada com nosso ambiente de cabine limpo e confortável.

- Experimente menos vibrações com armações de cabine viscosas e assento com suspensão a ar.
- Mantenha a temperatura desejável na cabine com controles automáticos de temperatura.
- Cabine pressurizada com indicador de pressão.
- Níveis sonoros baixos do operador.
- Assentos aquecidos e ventilados disponíveis que apresentam reforço e encosto de cabeça do assento revestidos em couro.

Os operadores podem trabalhar com mais eficiência e conforto com as características de nossa cabine inspiradas no cliente.

Assento do Operador Deluxe

Aumente o conforto e reduza a fadiga do operador com o assento Cat Comfort Série III.

- Assento aquecido e ventilado disponível que apresenta superfícies do reforço do assento em couro.
- Design de encosto alto e ergonômico, com almofadas extra grossas.
- Sistema de suspensão a ar.
- Alavancas e controles do assento de fácil alcance para ajustes de seis direções.
- Suporte do implemento montado no assento e direção STIC que se move com o assento.
- Cinto de segurança retrátil de 76 mm (3 pol) de largura.
- Apoio de braço/direção STIC dobrável.

Assento do Instrutor

Treine outros operadores com conforto e praticidade com nosso assento para treinamento padrão.

- Cinto de segurança retrátil de 76 mm (3 pol) de largura.
- Projeto de assento dobrável com porta-copos e armazenamento moldados.

Soluções Tecnológicas

Mais produtividade por meio de Sistemas Eletrônicos Integrados.

Os dispositivos eletrônicos integrados fornecem níveis flexíveis de informações para o local e para o operador. Essa integração cria uma máquina inteligente e permite que o operador esteja mais informado, maximizando a produtividade de ambos.

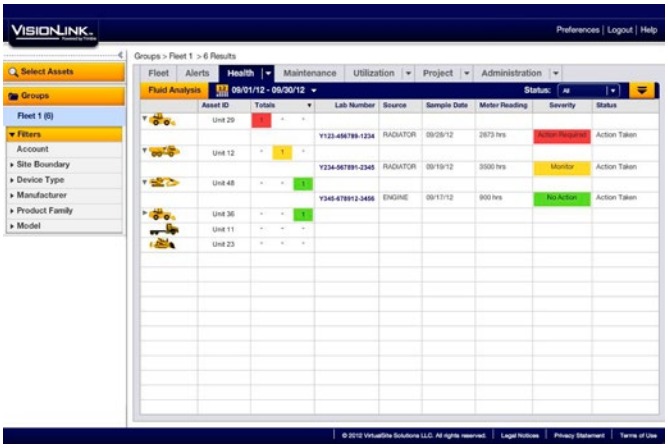

Exibição de Informações

Trabalhamos muito para ajudar nossos clientes e operadores a trabalharem com a máxima eficiência através de nossa tela de informações sensível ao toque recém-atualizada.

- Operação intuitiva e fácil navegação com interface do usuário aprimorada.
- Diminua o tempo de serviço mantendo os operadores informados sobre os sistemas da máquina.

Sistema de Gerenciamento de Informações Vitais (VIMS™)

Conecte-se diretamente à máquina para ter acesso a uma ampla gama de informações do sensor e dados detalhados da máquina.

- Crie relatórios de produtividade com segmentação da carga útil e do ciclo de trabalho.
- Identifique necessidades de treinamento do operador por meio de dados de produtividade.
- Registros de dados detalhados de parâmetros da máquina e de códigos de diagnóstico.
- Rastreie informações do sensor da máquina com análise de tendências e histogramas para monitorar o estado da máquina.

Cat Production Measurement (CPM)

O Cat Production Measurement apresenta a pesagem da carga útil na cabine, para que os operadores possam trabalhar de maneira mais produtiva e fornecer cargas precisas com confiança. O CPM traz modos avançados de pesagem que ajudam a obter precisão na medição de carga útil e aceleram o ciclo de carregamento.

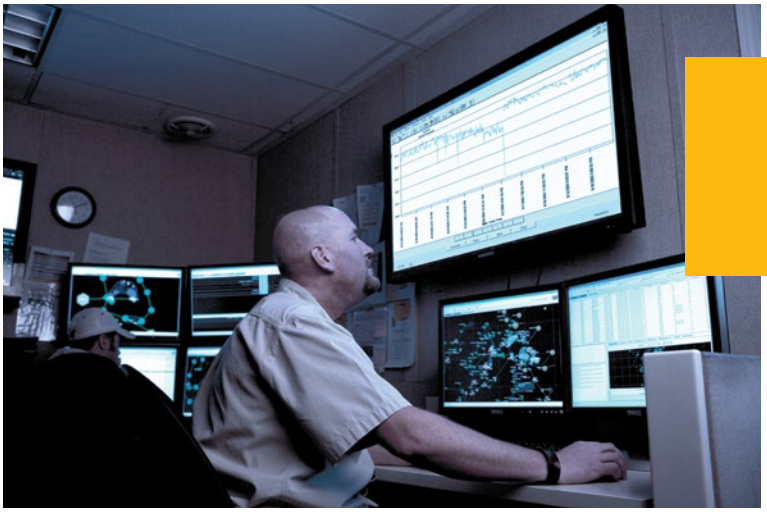

Cat MineStar System

Trabalhe de maneira mais produtiva.

O Cat MineStar System é o conjunto mais amplo do setor de operações de mineração e tecnologias de gerenciamento de equipamento móvel integradas, podendo ser configurado para se ajustar às suas necessidades de operação.
Os conjuntos de recursos – Fleet, Terrain, Detect, Health e Command – contêm uma série de tecnologias que permitem gerenciar tudo, desde a atribuição de frota e monitoramento de condições até o controle remoto e autônomo. A 994K pode aproveitar muitas dessas tecnologias avançadas, sendo que algumas são padrão de fábrica.

Fleet

O recurso Fleet fornece abrangente rastreamento, atribuição e gerenciamento de produtividade de máquina em tempo real, fornecendo uma abrangente visão geral de todas as operações a partir de qualquer lugar do mundo.

Terrain para Carregamento

O recurso Terrain da 994K permite gerenciar operações de carregamento com alta precisão por meio do uso de tecnologia de orientação. Ele aumenta a produtividade da 994K e fornece feedback em tempo real para maior eficiência.

Detect

O recurso Detect ajuda a aumentar a percepção do operador, oferecendo mais segurança para a operação. Ele inclui uma ampla faixa de recursos projetados para ajudar o operador em áreas de visibilidade limitada ao redor de equipamentos fixos e móveis.

Health

O recurso Health fornece dados críticos com base em eventos sobre a operação e condição da máquina para toda a frota. Ele inclui recursos de monitoramento abrangentes dos ativos e da conservação do equipamento com uma ampla gama de ferramentas de diagnóstico, análises e relatórios.

Segurança

Sua segurança é nossa prioridade.

Sistema de Acesso Elétrico

O sistema de acesso elétrico da Cat facilita o acesso aos degraus primários, melhorando a entrada e saída da plataforma traseira.

- Sistema de acesso ergonômico seguro.
- A escada ampla garante a todos os operadores o espaço adequado de utilização.
- Os corrimões inteiriços de cada lado permitem que os operadores mantenham sempre um contato de três pontos.
- Levante e abaixe as escadas a partir do nível do solo ou da cabine.

Aprimoramos nossos produtos constantemente para oferecer um ambiente de trabalho seguro ao operador e às pessoas que trabalham com você.

Acesso à Máquina

- Escadas mais amplas, com ângulos de 45 graus, proporcionam fácil acesso para os operadores entrarem e saírem da 994K.
- Passadiços largos com superfícies antiderrapantes e pontos de bloqueio/travamento integrados foram projetados nas áreas de manutenção.
- Plataformas de limpeza do para-brisa oferecem acesso seguro e conveniente para o operador.
- Áreas de manutenção da plataforma acessíveis no nível do solo ou da plataforma que sempre garantem três pontos de contato.
- A escada da saída de emergência oferece uma terceira saída, se necessário.

Visibilidade

- O Cat Detect, que inclui o Cat Vision mais um sistema opcional de radar de detecção de objetos, aumenta a percepção do operador ao redor da máquina.
- Luzes LED (Light Emitting Diode, Diodo Emissor de Luz) padrão oferecem excelente visibilidade do espaço de trabalho.
- Luzes de advertência LED, programáveis para-sinalização específica do local.
- O sistema de seis espelhos melhora a linha de visão do operador com relação à parte lateral e traseira da máquina. A opção de espelhos aquecidos também está disponível.
- Persiana ajustável padrão.
- A posição mais alta da cabine melhora a visibilidade durante as operações de carregamento do caminhão.

Compartimento do Operador

- Os revestimentos viscosos da cabine e a suspensão a ar dos assentos reduzem as vibrações da máquina para o operador.
- Baixos níveis de ruído no interior.
- Cinto de segurança padrão de 76 mm (3 pol) com alarme sonoro.
- Fiação elétrica de 4 pontos com alarme sonoro.
- O assento de treinamento do operador com cinto de segurança padrão de 76 mm (3 pol) facilita o treinamento de novos operadores com praticidade.

Facilidade de Manutenção

Aumentando o tempo de atividade por meio da redução do tempo de manutenção.

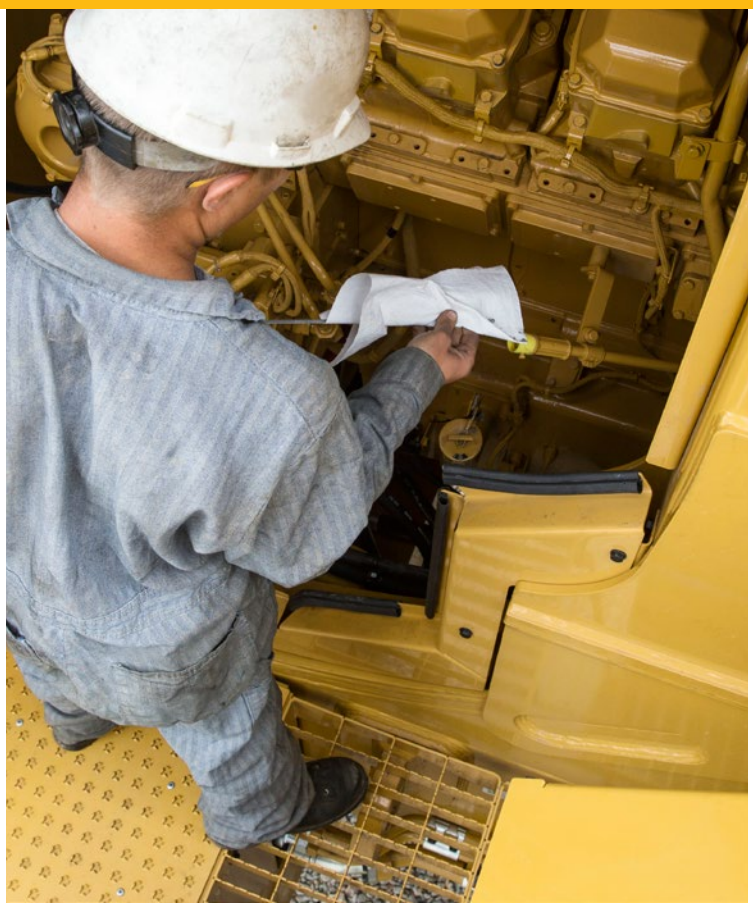

Ajudamos você a alcançar o sucesso, garantindo que a 994K apresente recursos de projeto que aumentam o tempo de atividade.

- O sistema de filtragem padrão e abrangente mantém os fluidos limpos para permitir alta confiabilidade do componente.
- Manutenção segura e conveniente com acesso no nível do solo ou da plataforma e pontos de manutenção agrupados.
- Portas articuladas para fora em ambos os lados do compartimento do motor que facilitam o acesso para importantes verificações diárias de serviço.
- Drenos ecológicos que facilitam a manutenção e prevenção de derramamentos.
- Tomadas de pressão remotas centralizadas.
- Reduza o tempo de inatividade com notificações do sistema VIMS (Vital Information Management System, Sistema de Gerenciamento de Informações Vitais) para que os operadores e técnicos possam resolver quaisquer problemas antes que ocorra uma falha.
- O filtro elétrico de ar fresco prolonga a vida útil do filtro da cabine.
- Iluminação opcional para os principais compartimentos de serviço.

Suporte ao Cliente

Os revendedores Cat sabem como manter as máquinas de mineração produtivas.

Suporte Superior do Revendedor Cat

Um parceiro importante, o revendedor Cat está disponível sempre que você precisa.

- Programas de manutenção preventiva e contratos de manutenção garantida.
- A melhor disponibilidade de peças do setor.
- Aumente a eficiência com treinamento do operador.
- Peças Genuínas Remanufaturadas Cat.

Sustentabilidade

Redução do Impacto ao Meio Ambiente.

A responsabilidade ambiental foi projetada e embutida nas características da 994K.

- Maior eficiência de combustível resulta em menor consumo de combustível e menos emissões do que os equivalentes de comando mecânico.
- O Desligamento em Marcha Lenta do Motor pode ajudar a economizar combustível, evitando funcionamento em marcha lenta desnecessário.
- Construída para várias vidas úteis, a Cat 994 é um dos produtos mais recondicionados. Para ajudar a aumentar a vida útil da máquina, a Caterpillar oferece inúmeras opções sustentáveis, tais como os programas Reman e Certified Rebuild. Nesses programas, os componentes reutilizados ou remanufaturados podem gerar economias de 40 a 70 por cento, reduzindo o custo de operação e o desperdício, poupando recursos naturais.
- A Caterpillar oferece pacotes de reforma que acrescentam novos recursos às máquinas mais antigas, maximizando seu investimento. Quando você participa do programa Cat Certified Rebuild, esses kits de reforma fazem parte do processo de recondicionamento.
- Os fluidos são controlados de forma mais eficaz através do uso de alojamentos de filtro antidrenagem Cat e de drenagens ecológicas de componentes.

Caçambas e Ferramenta de Penetração no Solo

Tudo está relacionado ao desempenho.

Aumentar a Produtividade e a Eficiência de Combustível

As Caçambas da Série Performance foram projetadas para desempenho superior em uma variedade de materiais. Elas foram projetadas para escavar em pilhas com rapidez e carregar com eficiência. Os fatores de enchimento são de até 115%, de maneira que você possa concluir o trabalho e seguir para outras tarefas. Ciclos de carga rápidos e menos viagens significam menos desgaste da máquina, o que mantém você trabalhando.

As caçambas abaixo são parte da linha da Série Performance. Elas têm diferentes capacidades e larguras para se adequar às suas necessidades de carregamento e transporte.

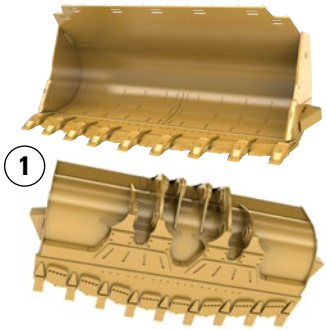

1 – Caçambas para Rochas

Projetadas para uso no carregamento frontal ou em barrancos de calcário e outras rochas não processadas. A aplicação também inclui o carregamento de caminhão e do funil para uma ampla gama de materiais em pedreiras. A GET (Ground Engaging Tool, Ferramenta de Penetração no Solo) inclui borda cortante com ponta de lâmina com adaptadores, segmentos do tipo meia flecha, chapas de desgaste inferiores, asas em forma de caixa e protetores da barra lateral.

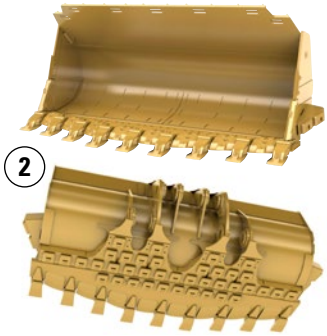

2 – Caçambas Reforçadas para Rochas

Projetadas para uso em aplicações como carregamento frontal de materiais de poços extremamente compactados ou manuseio de materiais com abrasão moderada e altos impactos. A GET é semelhante à caçamba para rochas com as adições de defletores de borda cortante e Sistema de Chapa de Desgaste Fixada Mecanicamente (MAWPS, Mechanically Attached Wear Plate System) nas asas e embaixo da caçamba. A proteção da extremidade da borda da base, as placas de esqui, as placas de desgaste laterais adicionais e um conjunto extra de protetores da barra lateral também estão incluídos.

Caçambas para Minério de Ferro

Projetadas para uso em aplicações extremamente agressivas, como carregamento frontal. Elas são construídas para alta abrasão e impacto moderado. As GET são iguais às caçambas Reforçadas para Rochas, exceto na capacidade da caçamba para acomodar a maior densidade.

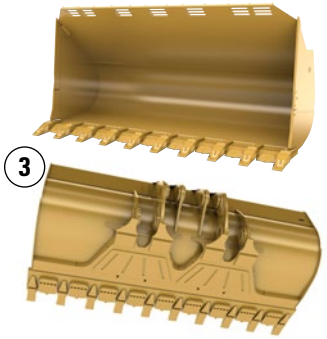

3 – Caçambas para Carvão

Projetadas para uso em aplicações com materiais de densidade leve e não abrasivos. A GET inclui uma borda de base reta com adaptadores e segmentos do tipo meia flecha.

Ferramenta de Penetração no Solo

Proteger componentes dispendiosos. Reduzir os custos de operação. Obter o máximo do desempenho da máquina. Escolha entre uma variedade de GETs, como as descritas abaixo, para atender as exigências da aplicação.

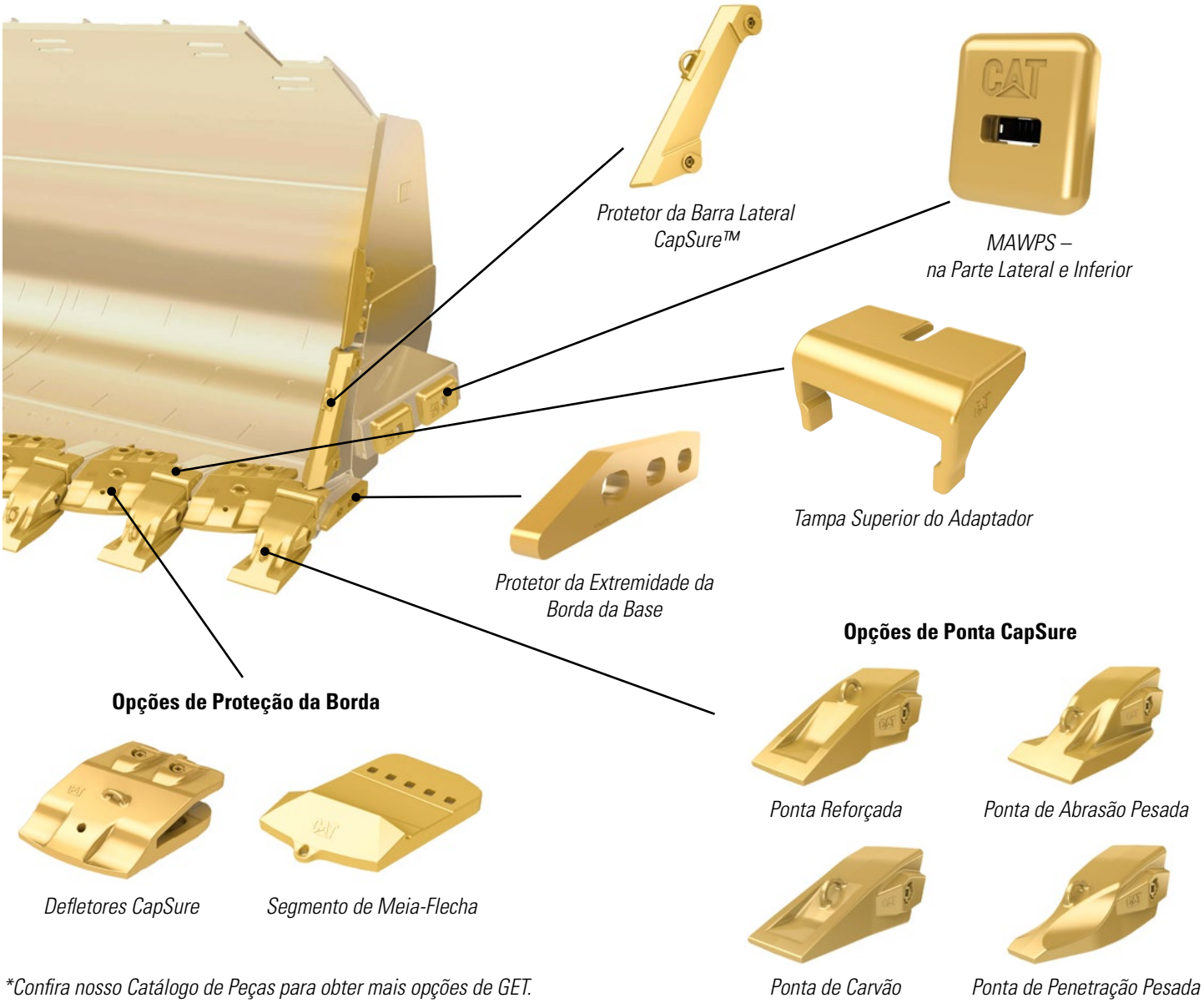

*Confira nosso Catálogo de Peças para obter mais opções de GET.

Tecnologia de Retenção CapSure™

Simplifique a substituição de componentes GET com retenção do CapSure sem martelo para uma instalação rápida, fácil e segura. As pontas, os defletores e os protetores da barra lateral CapSure são facilmente trancados e destrancados com uma volta de 180 graus de uma catraca de ¾ pol.

Eficiência de Compatibilidade do Sistema

Um sistema de carga/transporte eficiente começa com uma combinação perfeita.

Compatibilidade de Passadas com o Caminhão Cat	785	789	793
Levantamento Padrão	4	5	
Levantamento Alto		5	6

Compatibilidade de Aplicação

A 994K padrão é dimensionada para carregar a 785 de 136 toneladas métricas (150 ton) em quatro passadas. A 994K de levantamento padrão carrega a 789 de 177 toneladas métricas (195 ton) em cinco passadas e a 793 de 227 toneladas métricas (240 ton) em seis passadas.

Combinação Eficiente

Para cargas úteis de caminhão total com tempo de carregamento mínimo, um sistema de carga/transporte eficiente começa com uma combinação perfeita. As carregadeiras Cat são combinadas com caminhões de mineração Cat para maximizar o volume de material movido com o menor custo de operação por tonelada.

Seleção de Caçamba

A seleção da caçamba correta depende dos requisitos de penetração, das densidades dos materiais, da abrasão e da meta de carga. Os tamanhos das caçambas são combinados com as capacidades das carrocerias e as densidades dos materiais para um carregamento eficiente e maior produtividade.

Motor

Modelo do Motor	Cat 3516E	
Emissões	Equivalentes ao Final do Tier 4/Estágio IV* ou ao Tier 1/Estágio 1 da UE	
Velocidade Nominal	1.600 rpm	
Potência Bruta – ISO 14396	1.377 kW	1.847 HP
Potência Bruta – SAE J1995	1.394 kW	1.870 HP
Potência Líquida – SAE J1349		
Ambiente Padrão	1.297 kW	1.739 HP
Alta Temperatura Ambiente	1.265 kW	1.696 HP
Diâmetro Interno	170 mm	6,7 pol
Curso	215 mm	8,5 pol
Cilindrada	78,1 l	4.766 pol³
Torque de Pico a 1.200 rpm – SAE J1995	11.591 Nm	8.549 lb-pé
Aumento de Torque	39%	

- As classificações de potência aplicam-se quando testadas com base nas condições de referência para o padrão especificado.
- A potência líquida informada é a potência disponível no volante do motor quando o motor está equipado com ventilador, alternador, filtro de ar e silenciador.
- A potência bruta informada é com o ventilador na velocidade máxima.

*A configuração equivalente ao Final do Tier 4 dos EUA/Estágio IV da UE está pronta para atender às exigências de emissão uma vez em vigor.

Especificação de Operação

Peso Operacional	240.018 kg	529.149 lb
Carga Útil Nominal – Padrão	40,8 toneladas métricas	45 toneladas
Carga Útil Nominal – Levantamento Alto	38,1 toneladas métricas	42 toneladas
Faixa de Capacidade da Caçamba	19,1-24,5 m³	25-32 yd³
Minério de Ferro	17,2 m³	22,3 yd³
Rocha	19,1-24,5 m³	25-32 yd³
Carvão	32,1 – 43,6 m³	42 – 57 yd³

Transmissão

Tipo de Transmissão	Transmissão Power Shift Planetária Cat	
Avanço em 1ª	7,4 km/h	4,6 mph
Avanço em 2ª	12,9 km/h	8 mph
Avanço em 3ª	21,9 km/h	13,6 mph
Ré em 1ª	8,1 km/h	5 mph
Ré em 2ª	14,1 km/h	8,8 mph
Ré em 3ª	24 km/h	14,9 mph
Acionamento Direto – 1ª à Frente	Desativação do travamento	
Transmissão Direta – 2ª à Frente	14 km/h	8,7 mph
Transmissão Direta – 3ª à Frente	24,5 km/h	15,2 mph
Acionamento Direto – Ré em 1ª	Desativação do travamento	
Transmissão Direta – Ré em 2ª	15,5 km/h	9,6 mph
Transmissão Direta – Ré em 3ª	27 km/h	16,8 mph

- Velocidades de percurso com base em pneus 58/85-57.

Sistema Hidráulico – Levantamento/Inclinação

Sistema de Levantamento/ Inclinação – Circuito	Controle de Fluxo Positivo	
Sistema de Levantamento/ Inclinação – Bombas	Pistão de Deslocamento Variável	
Fluxo Máximo a uma Rotação do Motor de 1.700 rpm	2.047 l/min	541 gal/min
Ajuste da Válvula de Alívio – Levantamento/Inclinação	32.500 kPa	4.587 lb/pol²
Cilindros, Duplo Efeito		
Levantamento, Diâmetro Interno e Curso	370 × 1.713 mm	14,6 × 67,4 pol
Inclinação, Diâmetro Interno e Curso	310 × 1.086 mm	12,2 × 42,8 pol
Sistema Piloto	Ciclo Aberto e Redução de Pressão	

Tempo de Ciclo Hidráulico

Retroinclinação	4,9 segundos
Levantamento	12,6 segundos
Despejo	3,1 segundos
Flutuação Inferior	4,2 segundos
Tempo de Ciclo Hidráulico Total (caçamba vazia)	23,5 segundos

Enchimento Completo do Sistema

Tanque de Combustível (padrão)	3.445 l	910 gal
Tanque de Combustível (com acessório 24 h)	5.678 l	1.500 gal
Sistema de Arrefecimento	520 l	138 gal
Cárter do Motor	288 l	76 gal
Diesel Exhaust Fluid (DEF) (Final do Tier 4/Estágio IV)	519 L	137 gal
Transmissão	416 L	110 gal
Diferenciais e Comandos Finais – Frontais	833 L	220 gal
Diferenciais e Comandos Finais – Traseiros	757 L	200 gal
Reservatório Hidráulico (implemento e ventilador hidráulico)	1.022 L	270 gal
Reservatório Hidráulico (direção e freios)	379 L	100 gal
Sistema de Renovação de Óleo (ORS, Oil Renewal System)*	75,7 L	20 gal

*Não disponível nas máquinas de Final do Tier 4. Não disponível em todas as regiões.

Eixos

Frontal	Fixo
Traseiro	Munhão
Ângulo de Oscilação	9°

Freios

Freios	ISO 3450:2011

Sistema de Arrefecimento

Ventilador Acionado Hidraulicamente com a Capacidade do Ambiente		
Padrão	43 °C	109,4 °F
Alto (Equivalente ao Tier 1)	55 °C	131 °F
Alto (Final do Tier 4)	53 °C	127,4 °F

Desempenho do Ruído

	Padrão	Supressão
Nível de Ruído para o Operador (ISO 6396:2008)		
Equivalente ao Tier 1/Estágio I da UE	72 dB(A)	71 dB(A)
Final do Tier 4/Estágio IV da UE*	72 dB(A)	71 dB(A)
Nível de Ruído da Máquina (ISO 6395:2008)	119 dB(A)	117 dB(A)

Desempenho do Ruído

- A medição foi realizada com 70 por cento da velocidade máxima do ventilador de arrefecimento do motor. Pode ser necessário usar protetores auriculares quando a máquina for operada com uma cabine sem a manutenção apropriada ou quando as portas ou janelas ficarem abertas durante longos períodos de tempo ou a máquina se encontrar em ambiente ruidoso.

*Pronto para o Estágio V da UE.

Sistema Hidráulico – Direção

Sistema de Direção – Circuito	Piloto, Detecção de Carga	
Sistema de Direção – Bomba	Pistão, Cilindrada Variável	
Fluxo Máximo a uma Rotação do Motor de 1.700 rpm	980 l/min	259 gal/min
Ajuste da Válvula de Alívio – Direção	31.000 kPa	4.496 lb/pol²
Ângulo Total de Direção	80 graus	
Tempo de Ciclo de Direção (marcha lenta baixa)	7,6 segundos	
Tempo de Ciclo de Direção (marcha lenta alta)	4,3 segundos	

Dimensões

Todas as dimensões são aproximadas.

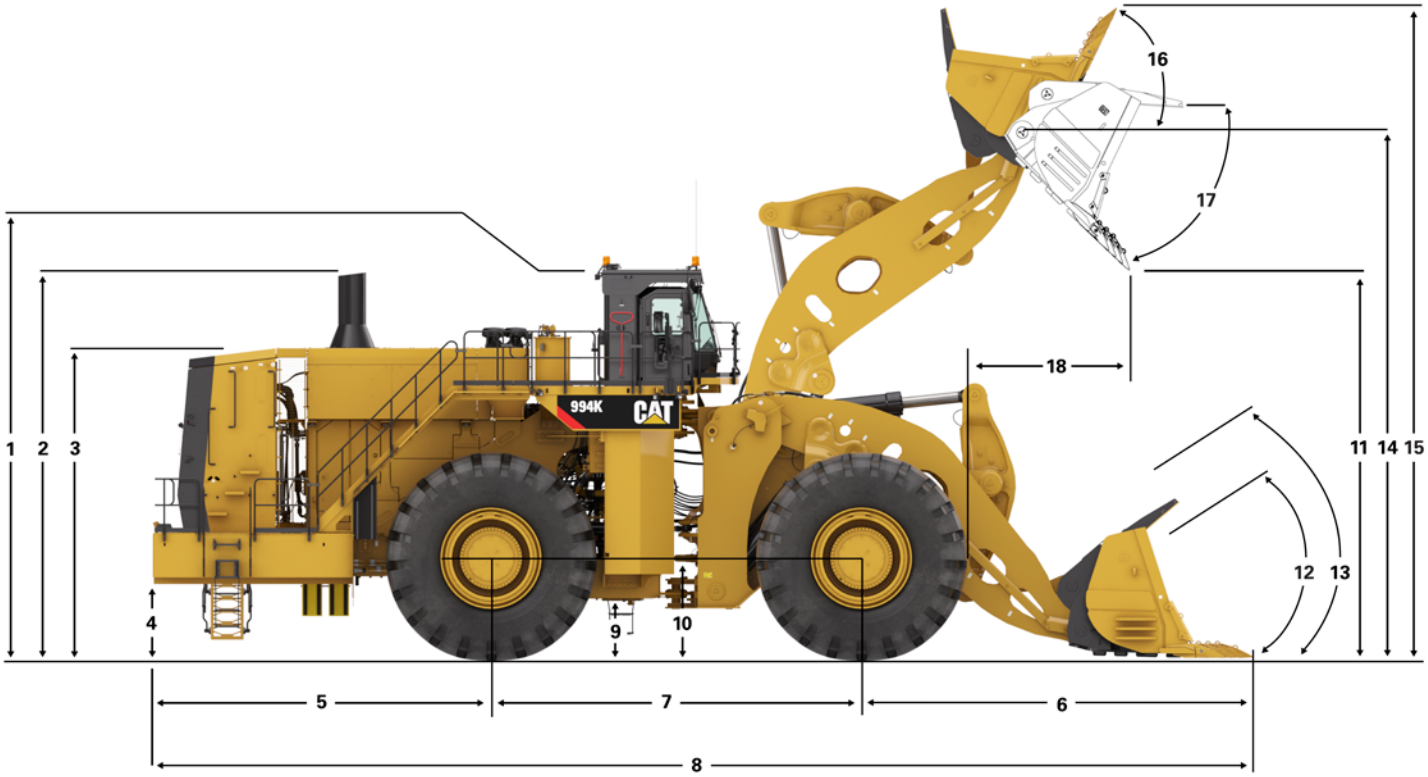

		Levantamento Padrão		Levantamento Alto	
1	Solo até o Topo da ROPS (Rollover Protective Structure, Estrutura Protetora Contra Acidentes de Capotagem)	7.118,5 mm	23,4 pés	7.118,5 mm	23,4 pés
2	Solo até o Topo dos Tubos de Escape	7.067 mm	23,2 pés	7.067 mm	23,2 pés
3	Solo até o Topo do Capô	5.682 mm	18,6 pés	5.682 mm	18,6 pés
4	Folga Livre do Solo até o Para-Choque	1.355 mm	4,4 pés	1.355 mm	4,4 pés
5	Linha Central do Eixo Traseiro até o Para-choque	6.205 mm	20,4 pés	6.205 mm	20,4 pés
6	Linha Central do Eixo Frontal até a Ponta da Caçamba	6.503 mm	21,3 pés	7.097 mm	23,3 pés
7	Distância entre Eixos	6.800 mm	22,3 pés	6.800 mm	22,3 pés
8	Comprimento Total Máximo	19.508 mm	64 pés	20.102 mm	66 pés
9	Folga Livre do Solo até o Engate Inferior	898 mm	2,9 pés	898 mm	2,9 pés
10	Solo até o Centro dos Eixos	1.820 mm	6 pés	1.820 mm	6 pés
11	Folga no Levantamento Máximo	6.167 mm	20,2 pés	7.095 mm	23,3 pés
12	Ângulo de Retroinclinação no Nível do Solo	39,7 graus		45 graus	
13	Ângulo de Retroinclinação no Transporte	47,7 graus		53,7 graus	
14	Altura do Pino B no Levantamento Máximo	8.790 mm	28,8 pés	9.647 mm	31,7 pés
15	Altura Total Máxima, Caçamba Elevada	11.771 mm	38,6 pés	12.545 mm	41,2 pés
16	Ângulo de Movimentação com Levantamento Máximo	59,5 graus		59,4 graus	
17	Ângulo de Despejo com Levantamento Máximo	-50 graus		-50 graus	
18	Alcance no Levantamento Máximo	2.821 mm	9,3 pés	2.688 mm	8,8 pés
	Largura do Piso	4.300 mm	14,1 pés	4.300 mm	14,1 pés
	Largura Sobre os Pneus (com abaulamento)	5.758 mm	18,8 pés	5.760 mm	18,8 pés

Observação: Presume uma caçamba de 22,9 m^3 (30 yd^3) para levantamento padrão, e caçamba de 21,4 m^3 (28 yd^3) para levantamento alto, equipada com pontas Cat Advansys™ para serviço pesado.
Presume tamanho de pneu 58/85-57.

Especificações da Caçamba

Tipo de Caçamba	Capacidade da Caçamba		GET	Densidade do Material de Levantamento Padrão		Densidade do Material de Levantamento Alto	
	m³	yd³	Nº de Pontas	kg/m³	lb/yd³	kg/m³	lb/yd³
Rocha	19,1	25	9	2.138	3.600	1.995	3.360
	21,4	28	9	1.909	3.215	1.781	3.000
	22,9	30	9	1.781	3.000	1.663	2.800
	24,5	32	9	1.669	2.810	1.559	2.625
Reforçada para Rochas	19,1	25	9	2.090	3.520	1.900	3.200
	21,4	28	9	1.802	3.035	1.675	2.820
Carvão	32,1	42	10	1.271	2.140	1.188	2.000
	39,8	52	10	1027	1.730	959	1.615
Minério de Ferro	17,2	22,5	9	2.286	3.850	2.126	3.580

Caçambas personalizadas estão disponíveis mediante solicitação. Trabalhe com o revendedor para obter mais informações.

Especificação de Operação – Levantamento Padrão

Para máquinas equipadas com pneus 58/85-57 (SLR: 1.820 mm/6 pés) – consulte as tabelas adicionais para outros tamanhos de pneu.

Tipo de Caçamba		**Rocha**			
Ferramenta de Penetração no Solo		**Dentes e Segmentos**			
Tipo de Borda Cortante		**Lâmina**			
Número de Peça da Caçamba (Nível do Grupo)		**389-4.420**	**389-4.430**	**389-4.440**	**389-4.450**
Carga da Caçamba à Capacidade Nominal	kg	40.823	40.823	40.823	40.823
	lb	90.000	90.000	90.000	90.000
Capacidade Nominal	m^3	19,1	21,4	22,9	24,5
	yd^3	25	28	30	32
Capacidade Rasa – ISO	m^3	15	18	19	20
	yd^3	19,6	23,5	24,9	26,2
Capacidade Coroada – ISO	m^3	19	21	23	24
	yd^3	24,9	27,5	30	31,4
Largura da Caçamba – Geral	mm	6.240	6.240	6.240	6.240
	pés	20,5	20,5	20,5	20,5
Folga Livre em Despejo a 45° (Ponta do Dente)	mm	6.347	6.238	6.167	6.100
	pés	20,8	20,5	20,2	20
Alcance em Despejo a 45° (Ponta do Dente)	mm	2.641	2.750	2.821	2.888
	pés	8,7	9	9,3	9,5
Pino da Caçamba em Levantamento Máximo	mm	8.790	8.790	8.790	8.790
	pés	28,8	28,8	28,8	28,8
Alcance do Braço Horizontal e Caçamba Nivelada	mm	5.583	5.737	5.837	5.932
	pés	18,3	18,8	19,1	19,5
Profundidade de Escavação (Segmento)	mm	232	232	232	232
	pés	0,8	0,8	0,8	0,8
Comprimento Total – Caçamba no Nível do Solo	mm	17.606	17.760	17.860	17.955
	pés	57,8	58,3	58,6	58,9
Eixo Frontal até o Terra da Ponta da Caçamba	mm	6.249	6.403	6.503	6.598
	pés	20,5	21	21,3	21,6
Altura Total	mm	11.541	11.688	11.771	11.874
	pés	37,9	38,3	38,6	39
Raio de Giro – Transporte SAE Canto	mm	13.727	13.771	13.800	13.828
	pés	45	45,2	45,3	45,4
Alcance em Despejo a 45° e 2,13 m (7 pés) de Altura (com Dentes)	mm	4.349	4.454	4.522	4.585
	pés	14,3	14,6	14,8	15
Ângulo de Retroinclinação no Transporte SAE	graus	47,7	47,7	47,7	47,7
Despejo Total no Levantamento Máximo	graus	-50	-50	-50	-50

(a tabela continua na próxima página)

Especificação de Operação – Levantamento Padrão *(continuação)*

Para máquinas equipadas com pneus 58/85-57 (SLR: 1.820 mm/6 pés) – consulte as tabelas adicionais para outros tamanhos de pneu.

Tipo de Caçamba		**Rocha**			
Ferramenta de Penetração no Solo		**Dentes e Segmentos**			
Tipo de Borda Cortante		**Lâmina**			
Número de Peça da Caçamba (Nível do Grupo)		**389-4.420**	**389-4.430**	**389-4.440**	**389-4.450**
Carga da Caçamba à Capacidade Nominal	kg	40.823	40.823	40.823	40.823
	lb	90.000	90.000	90.000	90.000
Capacidade Nominal	m^3	19,1	21,4	22,9	24,5
	yd^3	25	28	30	32
Capacidade Rasa – ISO	m^3	15	18	19	20
	yd^3	19,6	23,5	24,9	26,2
Capacidade Coroada – ISO	m^3	19	21	23	24
	yd^3	24,9	27,5	30	31,4
Carga de Tombamento no Peso Operacional – Reta	kg	159.823	158.190	157.062	156.085
	lb	352.348	348.749	346.263	344.107
Carga de Tombamento no Peso Operacional – Reta*	kg	150.697	149.006	147.840	146.825
	lb	332.230	328.502	325.931	323.693
Carga de Tombamento no Peso Operacional – Articulada a 40°	kg	137.845	136.286	135.207	134.275
	lb	303.896	300.459	298.081	296.025
Carga de Tombamento no Peso Operacional – Articulada a 40°*	kg	123.391	121.745	120.610	119.624
	lb	272.030	268.401	265.899	263.725
Carga de Tombamento no Peso Operacional – Caçamba no Nível do Solo	kg	135.113	130.634	127.808	125.353
	lb	297.872	287.997	281.768	276.356
Carga de Tombamento no Peso Operacional – Caçamba no Nível do Solo*	kg	126.010	121.984	119.430	117.209
	lb	277.804	268.928	263.298	258.401
Força de Desagregação – Classificação SAE	kN	1.401,1	1.307,7	1.252,7	1.206,2
	lbf	314.980	293.992	281.617	271.160
Peso Operacional	kg	238.466	239.371	240.018	240.554
	lb	525.727	527.723	529.149	530.329
Distribuição do Peso no Transporte SAE – Frontal	kg	124.673	126.336	127.518	128.511
	lb	274.858	278.522	281.129	283.319
Distribuição do Peso no Transporte SAE – Traseiro	kg	113.792	113.036	112.500	112.042
	lb	250.869	249.200	248.020	247.010
Peso da Máquina Carregada	kg	279.289	280.194	280.841	281.377
	lb	615.726	617.722	619.148	620.329
Distribuição do Peso no Transporte SAE – Frontal	kg	192.099	193.989	195.324	196.461
	lb	423.505	427.672	430.615	433.121
Distribuição do Peso no Transporte SAE – Traseiro	kg	87.190	86.205	85.518	84.916
	lb	192.220	190.050	188.534	187.208

*Com Achatamento do Pneu.

Especificação de Operação – Levantamento Alto

Para máquinas equipadas com pneus 58/85-57 (SLR: 1.820 mm/6 pés) – consulte as tabelas adicionais para outros tamanhos de pneu.

Tipo de Caçamba		**Rocha**			
Ferramenta de Penetração no Solo		**Dentes e Segmentos**			
Tipo de Borda Cortante		**Lâmina**			
Número de Peça da Caçamba (Nível do Grupo)		**389-4.420**	**389-4.430**	**389-4.440**	**389-4.450**
Carga da Caçamba à Capacidade Nominal	kg	38.102	38.102	38.102	38.102
	lb	84.000	84.000	84.000	84.000
Capacidade Nominal	m^3	19,1	21,4	22,9	24,5
	yd^3	25	28	30	32
Capacidade Rasa – ISO	m^3	15	18	19	20
	yd^3	19,6	23,5	24,9	26,2
Capacidade Coroada – ISO	m^3	19	21	23	24
	yd^3	24,9	27,5	30	31,4
Largura da Caçamba – Geral	mm	6.240	6.240	6.240	6.240
	pés	20,5	20,5	20,5	20,5
Folga Livre em Despejo a 45° (Ponta do Dente)	mm	7.204	7.095	7.024	6.957
	pés	23,6	23,3	23	22,8
Alcance em Despejo a 45° (Ponta do Dente)	mm	2.579	2.688	2.758	2.826
	pés	8,5	8,8	9	9,3
Pino da Caçamba em Levantamento Máximo	mm	9.647	9.647	9.647	9.647
	pés	31,6	31,6	31,6	31,6
Alcance do Braço Horizontal e Caçamba Nivelada	mm	6.149	6.303	6.403	6.498
	pés	20,2	20,7	21	21,3
Profundidade de Escavação (Segmento)	mm	239	239	239	239
	pés	0,8	0,8	0,8	0,8
Comprimento Total – Caçamba no Nível do Solo	mm	18.300	18.454	18.554	18.649
	pés	60	60,5	60,9	61,2
Eixo Frontal até o Terra da Ponta da Caçamba	mm	6.943	7.097	7.197	7.292
	pés	22,8	23,3	23,6	23,9
Altura Total	mm	12.398	12.545	12.628	12.731
	pés	40,7	41,2	41,4	41,8
Raio de Giro – Transporte SAE Canto	mm	13.976	14.017	14.045	14.071
	pés	45,9	46	46,1	46,2
Alcance em Despejo a 45° e 2,13 m (7 pés) de Altura (com Dentes)	mm	4.916	5.021	5.088	5.152
	pés	16,1	16,5	16,7	16,9
Ângulo de Retroinclinação no Transporte SAE	graus	53,5	53,5	53,5	53,5
Despejo Total no Levantamento Máximo	graus	-50	-50	-50	-50

(a tabela continua na próxima página)

Especificação de Operação – Levantamento Alto *(continuação)*

Para máquinas equipadas com pneus 58/85-57 (SLR: 1.820 mm/6 pés) – consulte as tabelas adicionais para outros tamanhos de pneu.

Tipo de Caçamba		**Rocha**			
Ferramenta de Penetração no Solo		**Dentes e Segmentos**			
Tipo de Borda Cortante		**Lâmina**			
Número de Peça da Caçamba (Nível do Grupo)		**389-4.420**	**389-4.430**	**389-4.440**	**389-4.450**
Carga da Caçamba à Capacidade Nominal	kg	38.102	38.102	38.102	38.102
	lb	84.000	84.000	84.000	84.000
Capacidade Nominal	m^3	19,1	21,4	22,9	24,5
	yd^3	25	28	30	32
Capacidade Rasa – ISO	m^3	15	18	19	20
	yd^3	19,6	23,5	24,9	26,2
Capacidade Coroada – ISO	m^3	19	21	23	24
	yd^3	24,9	27,5	30	31,4
Carga de Tombamento no Peso Operacional – Reta	kg	140.091	138.667	137.676	136.827
	lb	308.847	305.708	303.524	301.651
Carga de Tombamento no Peso Operacional – Reta*	kg	132.782	131.300	130.272	129.385
	lb	292.734	289.467	287.200	285.245
Carga de Tombamento no Peso Operacional – Articulada a 40°	kg	120.292	118.917	117.960	117.141
	lb	265.198	262.168	260.057	258.251
Carga de Tombamento no Peso Operacional – Articulada a 40°*	kg	108.277	106.814	105.800	104.925
	lb	238.710	235.484	233.249	231.320
Carga de Tombamento no Peso Operacional – Caçamba no Nível do Solo	kg	117.056	113.375	111.031	108.994
	lb	258.063	249.948	244.782	240.291
Carga de Tombamento no Peso Operacional – Caçamba no Nível do Solo*	kg	110.225	106.841	104.676	102.794
	lb	243.004	235.544	230.771	226.622
Força de Desagregação – Classificação SAE	kN	1.335	1.245,6	1.192,9	1.148,3
	lbf	300.129	280.028	268.171	258.148
Peso Operacional	kg	239.693	240.598	241.245	241.781
	lb	528.432	530.428	531.854	533.034
Distribuição do Peso no Transporte SAE – Frontal	kg	129.194	130.922	132.151	133.180
	lb	284.823	288.633	291.343	293.611
Distribuição do Peso no Transporte SAE – Traseiro	kg	110.499	109.677	109.094	108.601
	lb	243.609	241.795	240.511	239.423
Peso da Máquina Carregada	kg	277.795	278.700	279.347	279.883
	lb	612.432	614.428	615.855	617.035
Distribuição do Peso no Transporte SAE – Frontal	kg	195.479	197.370	198.709	199.840
	lb	430.958	435.126	438.077	440.571
Distribuição do Peso no Transporte SAE – Traseiro	kg	82.315	81.330	80.639	80.043
	lb	181.474	179.302	177.777	176.464

*Com Achatamento do Pneu.

Equipamento Padrão

O equipamento padrão pode variar. Consulte o revendedor Cat para obter detalhes.

SISTEMA ELÉTRICO

- Alarme de marcha à ré
- Alternador (225 A)
- Baterias secas
- 10/15 A, conversor de 24 V para 12 V
- Chave geral no para-choque
- Luzes de advertência LED (Light Emitting Diode, Diodo Emissor de Luz) (padrão selecionável)
- Sistema de iluminação por LED (luzes de trabalho, luzes de plataforma de acesso e de serviço, setas de direção/ luzes do pisca-alerta)
- Tomada do auxiliar de partida de emergência
- Travamento da transmissão e do motor de partida no para-choque
- Download do VIMS (Vital Information Management System, Sistema de Gerenciamento de Informações Vitais) e abertura de serviço do Técnico Eletrônico Cat combinados no para-choque
- Sistema de carregamento e partida de 24 V
- Motores de partida elétrica

COMPARTIMENTO DO OPERADOR

- Ar-condicionado
- Indicador de pressão da cabine
- A cabine é insonorizada e pressurizada com instalação para rádio de entretenimento na estrutura protetora contra acidentes de capotagem (ROPS/FOPS (Falling Object Protective Structure, Estrutura Protetora Contra Queda de Objetos)) separada externa, inclui antena, alto-falantes e conversor (12 V, 5 A) e porta de alimentação
- Cat Vision (sistema de câmeras de visão traseira)
- Gancho para casaco
- Controles de função de levantamento e inclinação
- Tela sensível ao toque de informações gráficas, transmite as informações da operação em tempo real e medição da carga útil
- Controles do aquecedor, desembaçador e de temperatura automática
- Buzinas elétricas (campo e oficina)
- Instrumentação do medidor
  - Nível de DEF, se equipado
  - Temperatura do líquido arrefecedor
  - Temperatura do fluido hidráulico
  - Nível de combustível
  - Temperatura do óleo do trem de força
  - Rotação do motor (tacômetro)
  - Marcha da transmissão
  - Velocidade de deslocamento
  - Horômetro do motor
- Instrumentação do indicador/advertência
  - Nível baixo de DEF, se equipado
  - Sistema de alerta de ação de três categorias
  - Mau funcionamento do freio
  - Status de flutuação da caçamba
  - Status de desligamento com retardo do motor
  - Status de desligamento em marcha lenta do motor
  - Mau funcionamento do motor
  - Status de ativação do modo econômico de combustível
  - Bloqueio hidráulico
  - Status de ativação da embreagem de travamento
  - Baixo nível de combustível
  - Status do freio de estacionamento
  - Status de ativação de mudança rápida
  - Status de ativação do controle da força de tração nas rodas
  - Advertência do cinto de segurança
  - Direção secundária
  - Status da trava do acelerador
  - Marcha da transmissão
  - Pisca-pisca
- Controle de teclado com luzes indicadoras
  - Modo de economia de combustível
  - Desengates automáticos do implemento
  - Embreagem de travamento
  - Lubrificação manual
  - Ativação de mudança rápida
  - Sistema de controle da força de tração nas rodas
  - Aquecedor do espelho retrovisor lateral
  - Bloqueio do acelerador
  - Setas de direção
    - Controle da luz traseira no painel
  - Luzes de risco
- Luz do teto na cabine
- Porta-marmita e porta-bebidas
- Espelhos retrovisores (montados externamente)
- Cinto de segurança retrátil, 76 mm (3 pol) de largura
- Assento Cat Comfort (tecido), com suspensão a ar, ajustável em seis direções
- Assento do instrutor com cinto de segurança abdominal, 76 mm (3 pol) de largura
- Sistema STIC (Steering and Transmission Integrated Control, Controle Integrado de Direção e Transmissão)
- Para-sol, enrolável (frontal e traseiro)
- Vidros fumê
- VIMS com Tela de Informações: porta de dados externa, Temporizador do Ciclo, Medição da Produção da Cat integrada
- Limpadores/lavadores de braço úmido intermitentes (frontais e traseiros)
- Centro de serviço
  - Teclado, Messenger, ET (Electronic Technician, Técnico Eletrônico), VIMS, lâmpada na escada

(continua na próxima página)

Equipamento Padrão *(continuação)*

O equipamento padrão pode variar. Consulte o revendedor Cat para obter detalhes.

TREM DE FORÇA

- Freios arrefecidos a óleo, de discos múltiplos, de serviço/secundários
- Filtros do dreno da caixa
- Freio de estacionamento eletro-hidráulico
- Motor, diesel com Pós-resfriamento Ar-Ar (ATAAC, Air-to-Air After Cooling) da Unidade Injetora Eletrônica Acionada Mecanicamente (MEUI™-A, Mechanical Electronic Unit Injector) de Alta Cilindrada (HD, High Displacement) 3516E, turboalimentado/pós-arrefecido
- Pré-lubrificação do motor
- Bomba de escorva do combustível (elétrica)
- Desligamento do motor no nível do solo
- Pré-purificador de entrada de ar do motor (acima do capô)
- Radiador, Alumínio Modular (AMR, Aluminum Modular Radiator)
- Auxílio de partida a éter automática
- Bloqueio do acelerador eletrônico
- Conversor de Torque da Embreagem do Rotor (ICTC, Impeller Clutch Torque Converter) com Embreagem de Travamento (LUC, Lock-Up Clutch) e sistema de controle da força de tração nas rodas
- Transmissão Power Shift planetária, controle eletrônico 3A/3R

OUTROS

- Posicionador/desengate automático do levantamento/inclinação da caçamba
- Sistema de lubrificação automática
- Acoplamentos de anéis selos faciais Cat
- Portas de acesso de serviço com trava
- Drenos ecológicos
- Modo de Economia
- Sistema de troca de óleo do motor de alta velocidade
- Acesso ao chassi frontal com degraus
- Passarela dianteira ao redor da cabine
- Sistema de combustível de enchimento rápido no nível do solo
- Protetor da transmissão
- Tração de engate com pino
- Mangueiras Cat XT™
- Sistema do implemento, de direção e de filtragem/separação do freio
- Centro de serviço do lado esquerdo
- Válvulas de amostragem de óleo
- Concentração pré-misturada de 50% de líquido arrefecedor de vida útil prolongada, com proteção contra congelamento a -34 °C (-29 °F)
- Escadas de acesso ao compartimento da bomba com alça em T e plataforma
- Acesso traseiro à cabine e à plataforma de serviço
- Direção com detecção de carga
- Sistema de direção complementar
- Amarrações na ROPS e nos protetores do radiador
- Protetores para os pés
- Cadeados de proteção contra vandalismo
- Pacote de serviço de limpeza de arrefecimento
- Tubos Venturi

Equipamento Opcional e Acessórios Obrigatórios da 994K

Equipamento Opcional

Com mudanças aproximadas nos pesos operacionais. O equipamento opcional pode variar. Consulte o revendedor Cat para obter as especificações.

TREM DE FORÇA
- Sistema de Renovação de Óleo (ORS, Oil Renewal System)*

*Não disponível nas máquinas de Final do Tier 4.
Não disponível em todas as regiões.

SISTEMA ELÉTRICO
- Luzes de serviço

COMPARTIMENTO DO OPERADOR
- Rádio AM/FM/CD/MP3
- Rádio AM/FM/CD/MP3 com Bluetooth® e instalação para satélite

CONTROLE E ORIENTAÇÃO DA MÁQUINA
- Pronto para Terrain Cat

AROS SOBRESSALENTES
- Aro sobressalente de 1.118 mm (44 pol)
- Aro sobressalente de 1.194 mm (47 pol)

ACESSÓRIOS DIVERSOS
- Escoras das rodas

Acessórios Obrigatórios

Selecione um de cada grupo. Os equipamentos obrigatórios e opcionais podem variar. Consulte o revendedor Cat para obter as especificações.

ARTICULAÇÃO
- Levantamento padrão
- Levantamento alto

SISTEMA ELÉTRICO
- Nenhum Product Link
- Satélite Product Link
- Celular Product Link
- Product Link (modo duplo – satélite/celular)

CONJUNTO DE SOM PARA AS PESSOAS PRÓXIMAS
- Sem isolamento acústico
- Isolamento acústico

TANQUE DE COMBUSTÍVEL
- Padrão
- 24 horas

ARREFECIMENTO
- Ambiente padrão
- Alta temperatura ambiente

CONTROLE DO VENTILADOR
- Padrão
- Derivação em clima frio

COMPARTIMENTO DO OPERADOR
- Joystick vs. alavanca de eixo único
- Vidro padrão
- Resistente a impacto e energia solar, fixado com borracha

- Espelho padrão
- Espelho aquecido

ACESSO
- Degraus de acesso
- Acesso elétrico

- Tela de Visualização
- Cat Detect (Detecção de Objetos)

SISTEMA DE COMBUSTÍVEL
- Tubulações de combustível, não aquecidas
- Partida em clima frio com elementos de aquecimento elétrico de 240 V do óleo do motor e líquido arrefecedor

-

AROS
- 1.118 mm (44 pol) (44×57)
- 1.194 mm (47 pol) (47×57)

Para obter informações mais completas sobre os produtos Cat, serviços de revendedor e soluções do setor, visite nosso site **www.cat.com**

© 2017 Caterpillar
Todos os direitos reservados

Os materiais e as especificações estão sujeitos a mudanças sem aviso prévio. As máquinas ilustradas nas fotos podem ter equipamentos adicionais. Consulte o revendedor Cat para ver as opções disponíveis.

CAT, CATERPILLAR, SAFETY.CAT.COM, seus respectivos logotipos, "Caterpillar Yellow" e a identidade visual "Power Edge", assim como a identidade corporativa e de produtos aqui usada, são marcas registradas da Caterpillar e não podem ser usadas sem permissão.

VisionLink é uma marca registrada da Trimble Navigation Limited, registrada nos Estados Unidos e em outros países.

APHQ7391-03 (12-2017)
(Tradução: 07-2018)
Substitui o APHQ7391-02