Cat® 920K

Carregadeira

Características:

- **Sistema Otimizado de Levantamento em Z Cat®** - O Sistema Otimizado de Levantamento em Z Cat combina a eficiência de escavação de um sistema tradicional com a vantagem de um sistema de troca de ferramentas, para proporcionar excelente desempenho e versatilidade. As forças de levantamento paralelo e a elevada força do cilindro de inclinação ao longo da faixa de trabalho ajudam a manusear cargas de modo seguro e confiável com controle preciso.
- **Ferramentas de Trabalho** - A 920K conta com caçambas da Série Performance exclusivas da Cat, além de garfos para paletes de alta visibilidade e outras opções de acessórios. Essas ferramentas aumentam a produtividade e estão disponíveis com um acoplador de Porta-ferramentas Integrado (IT, Integrated Toolcarrier).
- **Hidráulica e Controles** - O sistema eletro-hidráulico de última geração proporciona baixo esforço e controle preciso com tempos de ciclo mais rápidos. O joystick multifuncional ajuda a manter os olhos no trabalho. O operador pode ajustar a capacidade de resposta da máquina com o toque de um botão, o que permite que ela seja configurada exatamente da maneira desejada com base na aplicação.
- **Trem de Força Ajustado** - O deslocamento suave e a aceleração potente, combinados com a frenagem hidrostática modulável no pedal, criam um ritmo para a movimentação de materiais. O operador ajusta o deslocamento entre suave ou agressivo com um toque no botão.
- **Cabine** - A visibilidade ao redor de toda a área é ainda melhorada com o opcional de uma câmera de visão traseira. A cabine deluxe garante conforto ao operador com um assento confortável e controles fáceis de usar. Os recursos disponíveis, como Agressividade Hidrostática e dos Implementos de Levantamento e Inclinação, permitem que o operador personalize a máquina com apenas um toque no teclado.
- **Facilidade de Manutenção** - Intervalos de manutenção prolongados e excelente acesso para manutenção tornam as verificações diárias rápidas e fáceis, permitindo que você comece o trabalho mais rapidamente.
- **Potência Eficiente** com altas cargas de tombamento com giro total, elevadas forças de desagregação e potência do motor aprimorada, a Série K oferece uma solução balanceada para todas as aplicações do cliente.
- **Recursos de Economia de Combustível,** tais como Eco Mode (Modo Econômico) e um Ventilador de Arrefecimento sob Demanda, fazem da 920K uma carregadeira potente e com eficiência de combustível.

Especificações

Motor

Modelo do Motor	Cat C4.4	
Potência Bruta Máxima:		
Rotação Máxima do Motor	2.350 RPM	
SAE J1995	76 kW	102 HP
ISO 14396	75 kW	100 HP
ISO 14396 (DIN)	75 kW	102 HP
Potência Líquida Nominal:		
Rotação Nominal do Motor	2.200 RPM	
SAE J1349	73 kW	98 HP
ISO 9249	74 kW	99 HP
ISO 9249 (DIN)	74 kW	101 HP
Cilindrada	4,4 l	268 pol³
Diâmetro Interno	105 mm	4,13 pol
Curso	127 mm	5 pol

Motor (continuação)

Torque Bruto Máximo:		
SAE J1995	415 Nm	306 lbf-pé
ISO 14396	410 Nm	302 lbf-pé
Torque Líquido Máximo:		
SAE J1349	400 Nm	295 lbf-pé
ISO 9249	405 Nm	299 lbf-pé

- O motor atende aos padrões de emissões MAR-1 do Brasil, equivalentes ao Tier 3 do EPA (Environmental Protection Agency, Órgão de Proteção Ambiental) dos EUA/Estágio IIIA.
- A potência líquida informada é a potência disponível no volante do motor acrescida da bomba de comando do implemento frontal quando o motor está equipado com ventilador, filtro de ar, silenciador e alternador.

Caçambas

Capacidades da Caçamba		
Propósito Geral	1,6-1,9 m^3	2,1-2,5 yd^3
Material Leve	2,5-3,5 m^3	3,2-4,6 yd^3

Direção

Ângulo de Articulação de Direção (cada direção)	40 graus	
Fluxo Máximo - Bomba de Direção	82 l/min	22 gal/min
Pressão Máxima de Trabalho - Bomba de Direção	22.500 kPa	3.263 lb/pol²
Tempos de Ciclo de Direção - De uma Posição Travada à Outra:		
A 2.350 RPM	2,8 segundos	
Número de Voltas do Volante - De uma Posição Travada à Outra	3,75 voltas	

Sistema Hidráulico da Pá-carregadeira

Fluxo Máximo - Bomba do Implemento	148 l/min	39 gal/min
3ª Função, Fluxo Máximo (fluxo padrão)	90 l/min	24 gal/min
Fluxo Máximo da 3ª Função (opção de fluxo alto)	120 l/min	32 gal/min
Pressão Máxima de Trabalho - Bomba do Implemento	28.000 kPa	4.061 lb/pol²
Pressão de Alívio - Cilindro de Inclinação	34.000 kPa	4.931 lb/pol²
Pressão de Trabalho Máxima da 3ª Função	21.000 kPa	3.046 lb/pol²

Tempos de Ciclo Hidráulico (rotação máxima do motor):

Levantamento (do nível do solo ao levantamento máximo)	5,2 segundos
Descarregamento (no alcance máximo)	1,4 segundos
Retroinclinação	2,2 segundos
Flutuação para Baixo (do levantamento máximo ao nível do solo)	3,7 segundos
Tempo Total de Ciclo	12,5 segundos

Capacidades de Reabastecimento em Serviço

Tanque de Combustível	154 l	40,7 gal
Sistema de Arrefecimento	21,5 l	5,7 gal
Cárter do Motor	8,8 l	2,3 gal
Eixos:		
Diferencial Central Frontal	7,5 l	2 gal
Diferencial Central Traseiro	7,5 l	2 gal
Sistema Hidráulico (incluindo tanque)	98 l	25,9 gal
Reservatório Hidráulico	55 l	14,5 gal
Transmissão	3,4 l	0,9 gal

Transmissão

Avanço e Ré:		
Faixa Baixa, Faixa de Velocidade 1*	10 km/h	6,3 mph
Faixa Baixa, Faixa de Velocidade 2*	20 km/h	12,5 mph
Faixa Alta	40 km/h	25 mph

*O Controle de Velocidade Ultralenta possibilita o controle de velocidade desde parada até 10 km/h (6,3 mph). O Controle de Velocidade Ultralenta só funciona na Faixa 1.

Pneus

Tamanho Padrão	17.5/25, GY, L3, 16PR, HRL
Outras Opções Incluem:	17.5-25, GY, L2, 12PR, SGL
	17.5/25, FS, L3, 12PR, SRG
	17.5R-25, MX, L3, XHA2

- Opções de pneu podem variar de acordo com a região. Entre em contato com o revendedor Cat para obter detalhes.
- Em determinadas aplicações, a capacidade de produção da pá-carregadeira pode exceder a capacidade de toneladas métricas-km/h (ton-mph) dos pneus.
- A Caterpillar recomenda consultar um fornecedor de pneus para avaliar todas as condições antes de escolher o modelo do pneu.

Cabine

ROPS (Rollover Protective Structure, Estrutura Protetora Contra Acidentes de Capotagem)	ISO 3471:2008
FOPS (Falling Object Protective Structure, Estrutura Protetora Contra Queda de Objetos)	ISO 3449:2005 Level II

- Cabine e Estruturas Protetoras Contra Acidentes de Capotagem (ROPS) são padrão.
- Os níveis de pressão sonora dinâmica declarados para o operador segundo a ISO 6396:2008*, quando adequadamente instalada e mantida, são de 77 dB(A).
- O nível de potência sonora registrado para configurações de marca CE quando medido de acordo com os procedimentos de teste e com as condições especificadas na 2000/14/EC é de 103 dB(A).

*A medida foi realizada com as portas e os vidros da cabine fechados.

Eixos

Frontal	Fixo
	Trava do diferencial (padrão)
Traseiro	Oscilante ±11 graus
	Trava do diferencial (padrão)

Dimensões e Especificações de Operação (Todas as dimensões são aproximadas. As dimensões variam de acordo com a caçamba e os pneus escolhidos.)

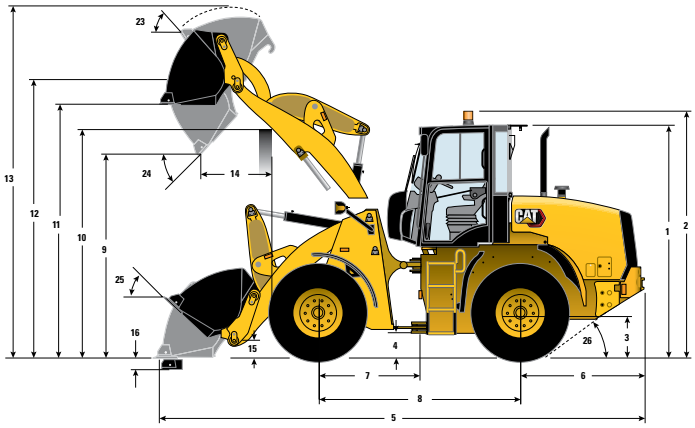

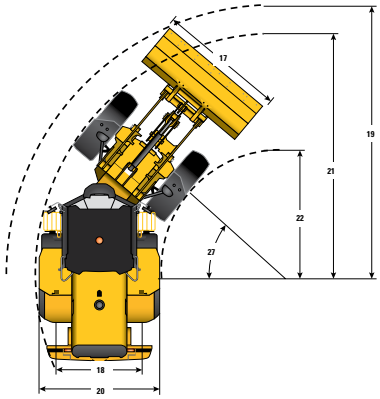

*Variam de acordo com a caçamba. **Variam de acordo com o pneu.		Levantamento Padrão - IT		Levantamento Padrão - PO	
** 1	Altura: Solo até a Cabine	3.067 mm	10SSSq0"	3.067 mm	10 pés
** 2	Altura: Solo até o Farol	3.257 mm	10 pés 8 pol	3.257 mm	10 pés 8 pol
** 3	Altura: Solo até o Centro do Eixo	597 mm	1 pé 11 pol	597 mm	1 pé 11 pol
** 4	Altura: Vão Livre Sobre o Solo	395 mm	1 pé 3 pol	395 mm	1 pé 3 pol
* 5	Comprimento: Total	6.654 mm	21 pés 9 pol	6.548 mm	21 pés 5 pol
6	Comprimento: Eixo Traseiro até o Para-choque	1.615 mm	5 pés 3 pol	1.615 mm	5 pés 3 pol
7	Comprimento: Engate até o Eixo Frontal	1.350 mm	4 pés 5 pol	1.350 mm	4 pés 5 pol
8	Comprimento: Distância Entre os Eixos	2.700 mm	8 pés 10 pol	2.700 mm	8 pés 10 pol
* 9	Folga: Caçamba a 45 Graus	2.822 mm	9 pés 3 pol	2.894 mm	9 pés 5 pol
** 10	Folga: Carga Sobre Altura	3.338 mm	10 pés 11 pol	3.338 mm	10 pés 11 pol
** 11	Folga: Caçamba Nivelada	3.520 mm	11 pés 6 pol	3.520 mm	11 pés 6 pol
** 12	Altura: Pino da Caçamba	3.775 mm	12 pés 4 pol	3.775 mm	12 pés 4 pol
** 13	Altura: Total	4.754 mm	15 pés 7 pol	4.694 mm	15 pés 4 pol
* 14	Alcance: Caçamba a 45 Graus	902 mm	2 pés 11 pol	825 mm	2 pés 8 pol
15	Altura de Transporte: Pino da Caçamba	321 mm	1 pé	321 mm	1 pé
** 16	Profundidade de Escavação	104 mm	0 pé 4 pol	103 mm	0 pé 4 pol
17	Largura: Caçamba	2.401 mm	7 pés 10 pol	2.401 mm	7 pés 10 pol
18	Largura: Centro dos Pneus	1.800 mm	5 pés 10 pol	1.800 mm	5 pés 10 pol
19	Raio de Giro: Sobre a Caçamba	5.402 mm	17 pés 8 pol	5.370 mm	17 pés 7 pol
20	Largura: Sobre os Pneus	2.410 mm	7 pés 10 pol	2.410 mm	7 pés 10 pol
21	Raio de Giro: Lado Externo dos Pneus	4.834 mm	15 pés 10 pol	4.834 mm	15 pés 10 pol
22	Raio de Giro: Lado Interno dos Pneus	2.584 mm	8 pés 5 pol	2.584 mm	8 pés 5 pol
23	Ângulo de Movimentação com Levantamento Total	55 graus		55 graus	
24	Ângulo de Despejo com Levantamento Total	47 graus		47 graus	
25	Ângulo de Movimentação no Transporte	44 graus		44 graus	
26	Ângulo de Saída	33 graus		33 graus	
27	Ângulo de Articulação	40 graus		40 graus	
*Carga de Tombamento - Reta (ISO 14397-1)		6.466 kg	14.250 lb	6.594 kg	14.532 lb
*Carga de Tombamento - Giro Total (ISO 14397-1)		5.494 kg	12.109 lb	5.630 kg	12.409 lb
*Força de Desagregação		8.811 kg	19.419 lb	9.893 kg	21.804 lb
*Peso Operacional		8.986 kg	19.804 lb	8.630 kg	19.019 lb

As dimensões relacionadas são de uma máquina configurada com caçambas IT e Pinadas de propósito geral (onde indicadas) de 1,6 m^3 (2,1 yd3), bordas cortantes aparafusáveis, contrapesos padrão, operador de 80 kg (176 lb) e pneus Goodyear 17.5-25 (L3) HRL.

Carregadeira 920K

EQUIPAMENTO PADRÃO

TREM DE FORÇA
- Motor mecânico Cat C4.4
- Bomba de combustível elétrica com filtragem de quatro mícrons
- Abertura S·O·S℠ (Scheduled Oil Sampling, Coleta Programada de Amostra de Óleo), óleo da transmissão
- Transmissão hidrostática, 20 km/h (12,5 mph)
- Juntas universais com lubrificação permanente
- Avanço - Neutro - Ré no joystick
- Diferenciais 100% de travamento, enquanto está em movimento
- Freios, serviço
  - Fechados, a disco em banho de óleo totalmente hidráulicos
- Freios, estacionamento (também freio secundário)
- Radiador, núcleo reparável, plano único
- Filtro de ar, vedação radial, filtros duplos
- Auxílio de partida do aquecedor da entrada de ar
- Ventilador de arrefecimento, hidráulico
- Tanque de compensação do radiador
- Pneus, 17.5/25, GY, L3, 16PR, HRL

PÁ-CARREGADEIRA
- Levantamento paralelo, pá-carregadeira com sistema otimizado de levantamento em Z
- Pontos de lubrificação de acesso no nível do solo

HIDRÁULICA
- Desengates automáticos do levantamento
- Direção prioritária
- Hidráulica, duas válvulas, um joystick
- Tomadas de pressão de diagnóstico hidráulico
- Abertura S·O·S, fluido hidráulico
- Arrefecedor de fluido hidráulico - plano único
- Ventilador de arrefecimento acionado hidraulicamente
- Bomba, pistão de fluxo variável

SISTEMA ELÉTRICO
- Alternador de 80 A
- Uma bateria de 1.000 CCA livre de manutenção
- Faróis de milha de halogênio (frontal e traseiro)
- Sinais direcionais (frontal e traseiro)
- Partida elétrica direta de 12 V
- Chave de partida/parada de ignição
- Interruptor, chave geral da bateria
- Fiação pronta para Product Link™

COMPARTIMENTO DO OPERADOR
- Cabine ROPS/FOPS, pressurizada e com abafador de ruído
- Bloqueio hidráulico do joystick
- Medidores
  - Temperatura do líquido arrefecedor do motor
  - Temperatura do fluido hidráulico
  - Nível de combustível
  - Velocímetro
  - Horímetro digital
- Indicadores do sistema de advertência do operador:
  - Baixa pressão de carga do freio
  - Mau funcionamento do motor
  - Freio de estacionamento aplicado
  - Baixa tensão do sistema elétrico
  - Derivação do filtro de fluido hidráulico
  - Indicador de ação
- Iluminação interna
- Porta
- Assento
  - Somente em tecido
  - Altura, encosto, apoio de braço ajustáveis
  - Cinto de segurança, retrátil, 51 mm (2 pol)
- Aquecedor/desembaçador
- Limpador/lavador frontal (intermitente)
- Limpador/lavador traseiro
- Vidro frontal fumê, laminado
- Coluna de direção ajustável
- Espelhos retrovisores, externos (dois)
- Liberação da porta no nível do solo

FLUIDOS
- Anticongelante do líquido arrefecedor de vida útil prolongada, protegido a -36 °C (-33 °F)
- Cat Advanced HYDO™ 10

CHASSI
- Para-lamas, frontais
- Cobertura do motor - travável
- Engate de recuperação
- Proteção contra vandalismo - pontos de manutenção com travas
- Contrapeso

PADRÕES REGIONAIS (conforme necessário)
- Alarme, alarme de marcha a ré
- Escoras das rodas
- Protetor, dente ou borda da caçamba
- Decalques, velocidade na estrada
- Decalques, na cabine, altura do teto

EQUIPAMENTO OPCIONAL

- Porta-ferramentas Integrado (IT), acoplador padrão
- Posicionador automático de caçamba/garfo
- Luzes de rodagem, sentido de circulação pela direita
- Luzes, cabine, trabalho (quatro)
- Luzes, de trabalho, 4 halógenas
- Pacote de recursos, carregamento
  - Retorno à Escavação, Limitação de Elevação, Controle da Força de Tração nas Rodas, Modulação do Implemento, Agressividade Hidrostática, Trava do Acelerador
- Cinto de segurança, retrátil, 75 mm (3 pol)
- Aquecedor e ar-condicionado
- Sistema antifurto
- Placa do ano de fabricação
- Opções de pneus
- Assentos (deluxe/premium/vinil)
- 3ª função (hidráulica auxiliar)
- Bateria, uso severo
- Para-lamas, traseiros
- Câmera de visão traseira
- Protetores (luzes, engate, trem de força, eixo de comando, cárter)
- Rádio
- Contrapeso, pesado
- Pacote de recursos, rodagem
  - Sistema de Absorção de Impactos, Controle de Velocidade Ultralenta
- Farol, giratório
- Alarme, marcha à ré
- Product Link
- Suporte da placa de identificação

OBSERVAÇÃO: Nem todos os recursos estão disponíveis em todas as regiões. Entre em contato com o revendedor Cat para obter mais informações.

IBAMA PROCONVE HOMOLOGADO

Para obter informações mais completas sobre produtos Cat, serviços de revendedor e soluções do setor, visite nosso site **www.cat.com**

© 2019 Caterpillar
Todos os direitos reservados

Os materiais e as especificações estão sujeitos a mudanças sem aviso prévio. As máquinas ilustradas nas fotos podem ter equipamentos adicionais. Consulte o revendedor Cat para ver as opções disponíveis.

CAT, CATERPILLAR, LET'S DO THE WORK, seus respectivos logotipos, "Caterpillar Yellow", e as identidades visuais "Power Edge" e Cat "Modern Hex", assim como a identidade corporativa e de produtos aqui usada, são marcas registradas da Caterpillar e não podem ser usadas sem permissão.

APHQ8194 (05-2019)
(Tradução: 07-2019)
(Brazil)